REVISÕES / REVISIONS			
REV	DESCRIÇÃO/DESCRIPTION	DATA/DATE	NOME/NAME

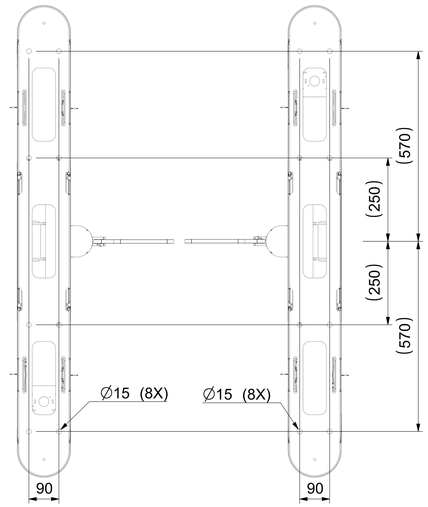

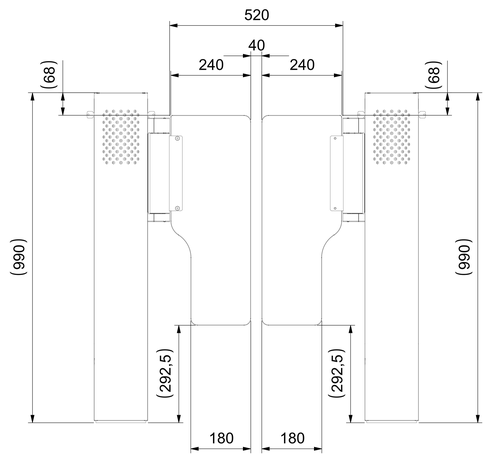

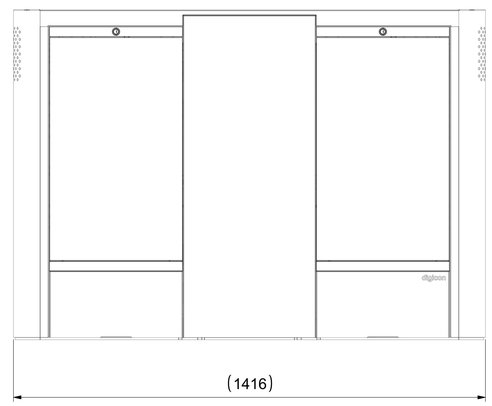

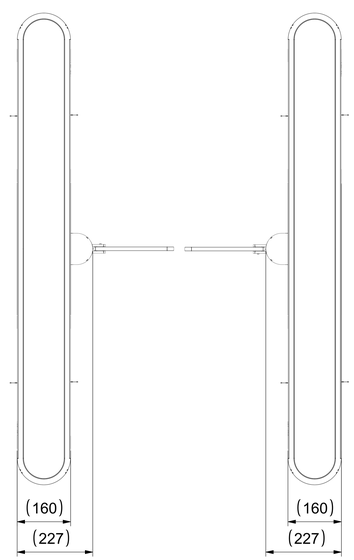

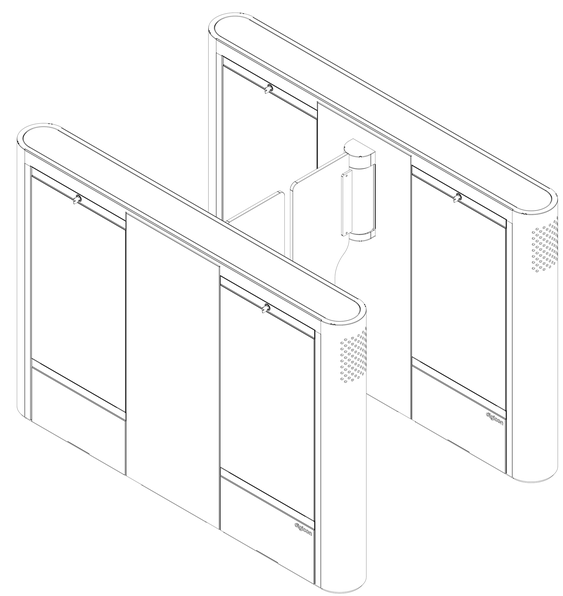

NOTAS / NOTES:

1- ARREDONDAR ARESTAS VIVAS (0,2-0,5mm)
ROUND SHARP EDGES (0,2-0,5mm)
2- AS COTAS ASSINALADAS COM OBLONGO OU QUE POSSUEM TOLERÂNCIAS ESPECIFICADAS DEVEM SER INSPECIONADAS PARA CONTROLE DE PRODUÇÃO, POIS SÃO FUNCIONAIS.
(DIMENSIONS MADE WITH OBLONG OR THAT HAVE SPECIFIED TOLERANCES MUST TO BE INSPECTED FOR PRODUCTION CONTROL, BECAUSE THEY ARE ARE FUNCTIONAL).
3- PEÇA ISENTA DE REBARBAS.
(PART EXEMPTS OF SHARP EDGES.).
4- DIMENSIONAL, OBTIDO APÓS TRATAMENTO SUPERFICIAL.
(DIMENSIONS OBTAINED AFTER SUPERFICIAL FINISH.).
5- DIMENSÕES EM MILIMETROS.
(DIMENSIONS IN MILIMETERS)
6- COTAS SEM TOLERANCIA, CONSULTAR NA TABELA LATERAL.
(DIMENSIONS WITHOUT TOLERANCE, SEE SIDE TABLE)

Antes de imprimir pense em seu compromisso com o Meio Ambiente / Please consider the environment before printing

digicon

MATERIAL/MATERIAL:

TRATAMENTO/FINISH:

DESCRIÇÃO/DESCRIPTION:

DGATE SW 520

CÓDIGO/CODE:

EST007413

MASSA/MASS: (g/m²) | ÁREA SUPERFICIAL/SURFACE AREA: (m²)

ESCALA/SCALE: **1:6.5** | FOLHA/SHEET: 1 de 1

DESENHISTA/DRAWN: **igor.cunha** 21-jun-2023

PROJETISTA/CHKD: **igor.cunha** dia

ESTE DESENHO É PROPRIEDADE EXCLUSIVA DA DIGICON, PROIBIDO SOB CONDIÇÃO DE MÁ-FÉ O COPIADO, MANTER EM ARQUIVO CONFIDENCIAL.

PROPRIETARY AND CONFIDENCIAL ALL INFORMATION IN THIS SHEET IS THE SOLE PROPERTY OF DIGICON SA.

NBR ISO 2768-1
GENERAL TOLERANCES
TOLERÂNCIAS GERAIS PARA DIMENSÕES SEM TOLERÂNCIA INDIVIDUAL

DIMENSÕES / FAIXAS / RANGES	0,5	3	6	30	120	400	1000	2000
	3	6	30	120	400	1000	2000	4000
f (fino / fine)	±0,05	±0,05	±0,1	±0,15	±0,2	±0,3	±0,5	±0,8
m (médio / medium)	±0,1	±0,1	±0,2	±0,3	±0,5	±0,8	±1,2	±2
c (grosso / coarse)	±0,2	±0,3	±0,5	±0,8	±1,2	±2	±3	±4
v (muito grosso / very coarse)		±0,5	±1	±1,5	±2,5	±4	±6	±8

MATERIAL PROTEÇÃO / PROTECTIVE MATERIAL: C23
MATERIAL AÇO/CO: C45
MATERIAL INOX/STAINLESS: C12
CHAPA/PLATE: C12